# П Л А Н в осях 21÷26 и Б÷В

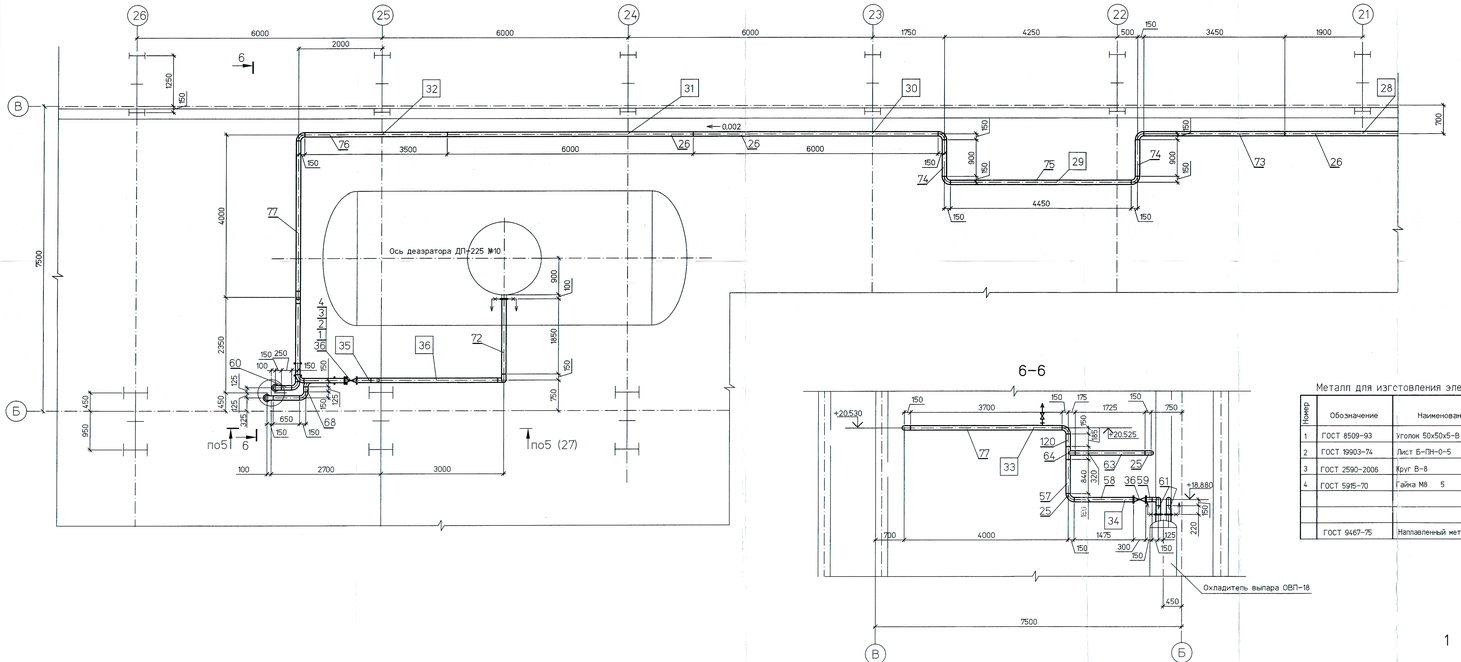


## 6-6




## 7-7 (27)

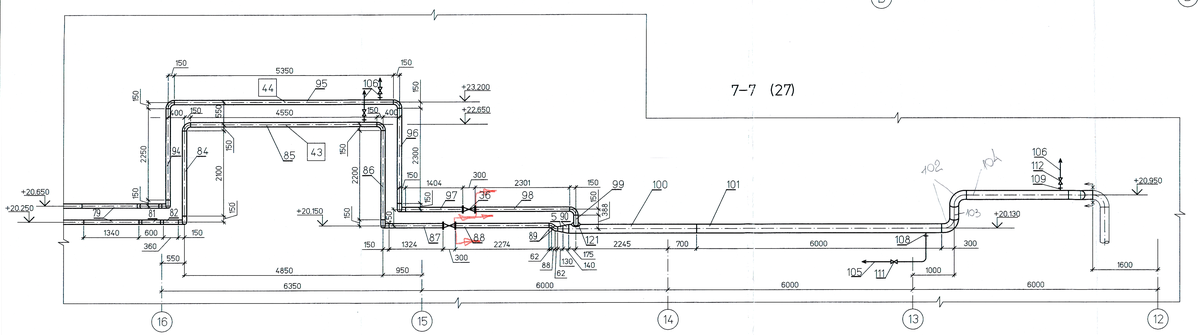


## 1 (1:25) (27)

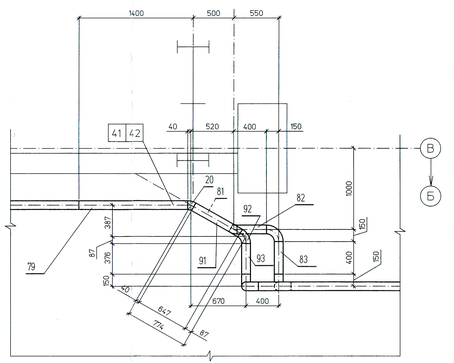

Металл для изгстовления элементов крепления трубопроводов Ду<50мм

| Номер | Обозначение | Наименование | | Кол. | Материал | Масса, кг ед. | Масса, кг общ. | Приме-чание |
|---|---|---|---|---|---|---|---|---|
| 1 | ГОСТ 8509-93 | Уголок 50х50х5-В | м | 10 | Ст3пс6 ГОСТ 535-2005 | 3,77 | 37,7 | |
| 2 | ГОСТ 19903-74 | Лист Б-ПН-0-5 | м² | 0,3 | Ст3сп5 ГОСТ 14637-89 | 39,25 | 11,8 | |
| 3 | ГОСТ 2590-2006 | Круг В-8 | м | 20 | 20 ГОСТ 1050-88 | 0,395 | 7,9 | |
| 4 | ГОСТ 5915-70 | Гайка М8 5 | | 120 | 20 ГОСТ 1759.0-87 | 0,005 | 0,6 | |
| | | | | | | | | |
| | | | | | | | | |
| | ГОСТ 9467-75 | Наплавленный металл | | | 342А | | 1,0 | |

ИТОГО: 59,0 кг

Спецификация деталей

| Поз. | Обозначение | Наименование | Кол. | Материал | Масса, кг ед. | Масса, кг общ. | Приме-чание |
|---|---|---|---|---|---|---|---|
| 58 | ГОСТ 10704-91 | Труба Т108х4,5 L=1471 | 2 | 20 ГОСТ 10705-80 | 16,9 | 33,8 | |
| 59 | ГОСТ 10704-91 | Труба Т108х4,5 L=146 | 2 | 20 ГОСТ 10705-80 | 1,7 | 3,4 | |
| 60 | ГОСТ 10704-91 | Труба Т108х4,5 L=250 | 2 | 20 ГОСТ 10705-80 | 2,9 | 5,8 | |
| 61 | ГОСТ 10704-91 | Труба Т108х4,5 L=216 | 4 | 20 ГОСТ 10705-80 | 2,5 | 10,0 | |
| 62 | ГОСТ 10704-91 | Труба Т108х4,5 L=310 | 1 | 20 ГОСТ 10705-80 | 3,6 | 3,6 | |
| 63 | ГОСТ 10704-91 | Труба Т108х4,5 L=1725 | 2 | 20 ГОСТ 10705-80 | 19,8 | 39,6 | |
| 64 | 05 ОСТ 34 10.762-97 | Тройник равнопроходный 108х6х6-4,0 | 7 | Сборный | 6,5 | 45,5 | нов. |
| 65 | ГОСТ 10704-91 | Труба Т108х4,5 L=342 | 2 | 20 ГОСТ 10705-80 | 3,9 | 7,8 | |
| 66 | ГОСТ 10704-91 | Труба Т108х4,5 L=825 | 2 | 20 ГОСТ 10705-80 | 9,5 | 19,0 | |
| 67 | ГОСТ 10704-91 | Труба Т108х4,5 L=650 | 2 | 20 ГОСТ 10705-80 | 7,5 | 15,0 | |
| 68 | ГОСТ 10704-91 | Труба Т108х4,5 L=125 | 2 | 20 ГОСТ 10705-80 | 1,4 | 2,8 | |
| 69 | ГОСТ 10704-91 | Труба Т108х4,5 L=546 | 2 | 20 ГОСТ 10705-80 | 6,3 | 12,6 | |
| 70 | ГОСТ 10704-91 | Труба Т108х4,5 L=586 | 2 | 20 ГОСТ 10705-80 | 6,7 | 13,4 | |
| 71 | ГОСТ 10704-91 | Труба Т108х4,5 L=1770 | 2 | 20 ГОСТ 10705-80 | 20,3 | 40,6 | |
| 72 | ГОСТ 10704-91 | Труба Т108х4,5 L=1850 | 2 | 20 ГОСТ 10705-80 | 21,3 | 42,6 | |
| 73 | ГОСТ 10704-91 | Труба Т108х4,5 L=3450 | 1 | 20 ГОСТ 10705-80 | 39,6 | 39,6 | |
| 74 | ГОСТ 10704-91 | Труба Т108х4,5 L=900 | 2 | 20 ГОСТ 10705-80 | 10,3 | 20,6 | |
| 75 | ГОСТ 10704-91 | Труба Т108х4,5 L=4450 | 1 | 20 ГОСТ 10705-80 | 51,1 | 51,1 | |
| 76 | ГОСТ 10704-91 | Труба Т108х4,5 L=3500 | 1 | 20 ГОСТ 10705-80 | 40,2 | 40,2 | |
| 77 | ГОСТ 10704-91 | Труба Т108х4,5 L=3700 | 1 | 20 ГОСТ 10705-80 | 42,5 | 42,5 | |
| 78 | ГОСТ 10704-91 | Труба Т108х4,5 L=185 | 1 | 20 ГОСТ 10705-80 | 2,1 | 2,1 | |
| 79 | ГОСТ 10704-91 | Труба Т108х4,5 L=1340 | 2 | 20 ГОСТ 10705-80 | 15,4 | 30,8 | |
| 80 | ГОСТ 10704-91 | Труба Т108х4,5 L=5670 | 1 | 20 ГОСТ 10705-80 | 65,1 | 65,1 | |
| 81 | ГОСТ 10704-91 | Труба Т108х4,5 L=520 | 1 | 20 ГОСТ 10705-80 | 6,0 | 6,0 | |
| 82 | ГОСТ 10704-91 | Труба Т108х4,5 L=360 | 1 | 20 ГОСТ 10705-80 | 4,1 | 4,1 | |
| 83 | ГОСТ 10704-91 | Труба Т108х4,5 L=400 | 3 | 20 ГОСТ 10705-80 | 4,6 | 13,8 | |
| 84 | ГОСТ 10704-91 | Труба Т108х4,5 L=2100 | 1 | 20 ГОСТ 10705-80 | 24,1 | 24,1 | |
| 85 | ГОСТ 10704-91 | Труба Т108х4,5 L=4550 | 1 | 20 ГОСТ 10705-80 | 52,3 | 52,3 | |
| 86 | ГОСТ 10704-91 | Труба Т108х4,5 L=2200 | 1 | 20 ГОСТ 10705-80 | 25,3 | 25,3 | |
| 87 | ГОСТ 10704-91 | Труба Т108х4,5 L=1320 | 1 | 20 ГОСТ 10705-80 | 15,2 | 15,2 | |
| 88 | ГОСТ 10704-91 | Труба Т108х4,5 L=2270 | 1 | 20 ГОСТ 10705-80 | 26,1 | 26,1 | нов. |
| 89 | ГОСТ17375-2001 | Отвод П 45° 108х5 | 2 | 20 ГОСТ 17380-2001 | 1,55 | 3,1 | нов. |
| 90 | ГОСТ17378-2001 | Переход КП 219х6-159х4,5 | 1 | 20 ГОСТ 17380-2001 | 4,4 | 4,4 | нов. |
| 91 | ГОСТ 10704-91 | Труба Т108х4,5 L=647 | 1 | 20 ГОСТ 10705-80 | 7,4 | 7,4 | |
| 92 | ГОСТ17375-2001 | Отвод П 60° 108х5 | 1 | 20 ГОСТ 17380-2001 | 2,1 | 2,1 | |
| 93 | ГОСТ 10704-91 | Труба Т108х4,5 L=376 | 1 | 20 ГОСТ 10705-80 | 4,3 | 4,3 | |
| 94 | ГОСТ 10704-91 | Труба Т108х4,5 L=2250 | 1 | 20 ГОСТ 10705-80 | 25,9 | 25,9 | |
| 95 | ГОСТ 10704-91 | Труба Т108х4,5 L=5350 | 1 | 20 ГОСТ 10705-80 | 61,5 | 61,5 | |
| 96 | ГОСТ 10704-91 | Труба Т108х4,5 L=2300 | 1 | 20 ГОСТ 10705-80 | 26,4 | 26,4 | |
| 97 | ГОСТ 10704-91 | Труба Т108х4,5 L=1400 | 1 | 20 ГОСТ 10705-80 | 16,1 | 16,1 | |
| 98 | ГОСТ 10704-91 | Труба Т108х4,5 L=2297 | 1 | 20 ГОСТ 10705-80 | 26,4 | 26,4 | нов. |
| 99 | по типу 119 ОСТ 34 10.761-97 | Штуцер 108х4,5-200 L=290 | 1 | 20 ГОСТ 10705-80 | 3,3 | 3,3 | нов. |
| 100 | ГОСТ 10704-91 | Труба Т219х6 L=3120 | 1 | 20 ГОСТ 10705-80 | 98,3 | 98,3 | нов. |
| 101 | ГОСТ 10704-91 | Труба Т219х6 L=6000 | 1 | 20 ГОСТ 10705-80 | 189,1 | 189,1 | нов. |
| 102 | ГОСТ17375-2001 | Отвод П 90° 219х7 | 4 | 20 ГОСТ 17380-2001 | 17,0 | 68,0 | нов. |
| 103 | ГОСТ 10704-91 | Труба Т219х6 L=812 | 1 | 20 ГОСТ 10705-80 | 25,6 | 25,6 | нов. |
| 104 | ГОСТ 10704-91 | Труба Т219х6 L=2500 | 1 | 20 ГОСТ 10705-80 | 78,8 | 78,8 | нов. |
| 105 | ГОСТ 10704-91 | Труба Т25х2 м | 70 | 20 ГОСТ 10705-80 | 1,13 | 71,1 | нов. |
| 106 | ГОСТ 10704-91 | Труба Т18х2 м | 20 | 20 ГОСТ 10705-80 | 0,789 | 15,8 | нов. |
| 107 | 025 ОСТ 34 10.761-97 | Штуцер 25х2-200 | 1 | 20 ГОСТ 10705-80 | 0,11 | 0,11 | нов. |
| 108 | 025 ОСТ 34 10.761-97 | Штуцер 25х2-100 | 10 | 20 ГОСТ 10705-80 | 0,11 | 1,1 | нов. |
| 109 | 013 ОСТ 34 10.761-97 | Штуцер 18х2-200 | 1 | 20 ГОСТ 10705-80 | 0,08 | 0,08 | нов. |
| 110 | 013 ОСТ 34 10.761-97 | Штуцер 18х2-100 | 6 | 20 ГОСТ 10705-80 | 0,08 | 0,48 | нов. |
| 111 | 15с65нж | Клапан запорный Ду20 Ру16 МПа | 11 | Сборный | 5,0 | 55,0 | с ответными фланцами и крепежными ответными деталями |
| 112 | 15с65нж | Клапан запорный Ду15 Ру16 МПа | 7 | Сборный | 3,5 | 24,5 | с ответными фланцами и крепежными ответными деталями |
| 113 | ГОСТ 10704-91 | Труба Т108х4,5 м | 4 | 20 ГОСТ 10705-80 | 11,49 | 46,0 | См.л.11 |
| 114 | ГОСТ 10704-91 | Труба Т108х4,5 L=990 | 1 | 20 ГОСТ 10705-80 | 11,4 | 11,4 | |
| 115 | ГОСТ 10704-91 | Труба Т108х4,5 L=4690 | 1 | 20 ГОСТ 10705-80 | 53,9 | 53,9 | |
| 116 | ГОСТ 10704-91 | Труба Т108х4,5 L=1490 | 1 | 20 ГОСТ 10705-80 | 17,1 | 17,1 | |
| 117 | ГОСТ 10704-91 | Труба Т108х4,5 L=4190 | 1 | 20 ГОСТ 10705-80 | 48,1 | 48,1 | |
| 118 | ГОСТ 10704-91 | Труба Т108х4,5 L=2790 | 2 | 20 ГОСТ 10705-80 | 32,1 | 64,2 | |
| 119 | ГОСТ 10704-91 | Труба Т219х6 м | 2 | 20 ГОСТ 10705-80 | 31,52 | 63,04 | См.л.11 |
| 120 | ГОСТ 10704-91 | Труба Т108х4,5 L=196 | 2 | 20 ГОСТ 10705-80 | 2,3 | 4,6 | |
| 121 | п.6 | Накладка 100/200 | 1 | Сборный | 1,04 | 1,04 | |
| | ГОСТ 9467-75 | Наплавленный металл | | 342А | | 15,0 | 5нг-нов. |

ИТОГО 5710,3 кг

Спецификация деталей

| Поз. | Обозначение | Наименование | Кол. | Материал | Масса, кг ед. | Масса, кг общ. | Приме-чание |
|---|---|---|---|---|---|---|---|
| 1 | ГОСТ 12820-80 | Фланец 1-100(А)-2,5 | 31 | Ст3сп ГОСТ 12816-80 | 5,92 | 183,52 | |
| 2 | ГОСТ7798-70 | Болт М20х80 4.6 | 248 | 20 ГОСТ 7798.0-87 | 0,268 | 66,5 | |
| 3 | ГОСТ5915-70 | Гайка м20. 5 | 248 | 20 ГОСТ 7798.0-87 | 0,063 | 15,6 | |
| 4 | ГОСТ15180-86 | Прокладка А-100-25 | 31 | ПОН ГОСТ 481-80 | 0,052 | 1,6 | |
| 5 | ГОСТ17378-2001 | Переход КП 159х4,5-108х4, | 4 | 20 ГОСТ 17380-2001 | 2,6 | 10,4 | 1-нов. |
| 6 | ГОСТ17375-2001 | Отвод П 90° 159х5 | 3 | 20 ГОСТ 17380-2001 | 7,1 | 21,3 | |
| 7 | ГОСТ 10704-91 | Труба Т159х4,5 L=456 | 3 | 20 ГОСТ 10705-80 | 7,8 | 23,4 | |
| 8 | 19с38нж | Клапан обратный Д50 Ру64 МПа | 3 | Сборный | 83,2 | 249,6 | |
| 9 | ГОСТ 10704-91 | Труба Т159х4,5 L=212 | 3 | 20 ГОСТ 10705-80 | 3,6 | 10,8 | |
| 10 | 30с65нж1 | Задвижка Ду150 РN25 МПа | 3 | Сборный | 76,0 | 228,0 | |
| 11 | ГОСТ 12820-80 | Фланец 1-159(Б)-2,5 | 6 | Ст3сп ГОСТ 12816-80 | 10,12 | 60,72 | |
| 12 | ГОСТ7798-70 | Болт М24х100 4.6 | 48 | 20 ГОСТ 7798.0-87 | 0,473 | 22,7 | |
| 13 | ГОСТ5915-70 | Гайка М24. 5 | 48 | 20 ГОСТ 7798.0-87 | 0,133 | 6,4 | |
| 14 | ГОСТ15180-86 | Прокладка А-150-25 | 6 | ПОН ГОСТ 481-80 | 0,075 | 0,45 | |
| 15 | ГОСТ11371-78 | Шайба 24 | 6 | 20 ГОСТ 18123-82 | 0,032 | 0,2 | |
| 16 | по типу 144 ОСТ 34 10.761-97 | Штуцер 159х4,5-200 L=315 | 3 | 20 ГОСТ 10705-80 | 5,4 | 16,2 | |
| 17 | 17 ОСТ 34 10.758-97 | Заглушка 200-16 | 2 | Сборный | 8,0 | 16,0 | |
| 18 | ГОСТ 10704-91 | Труба 219х6 L=6850 | 1 | 20 ГОСТ 10705-80 | 215,9 | 215,9 | |
| 19 | 119 ОСТ 34 10.761-97 | Штуцер Т108х4,5-200 | 2 | 20 ГОСТ 10705-80 | 1,44 | 2,88 | |
| 20 | ГОСТ17375-2001 | Отвод П 30° 108х5 | 7 | 20 ГОСТ 17380-2001 | 1,03 | 7,21 | |
| 21 | ГОСТ 10704-91 | Труба Т108х4,5 L=420 | 1 | 20 ГОСТ 10705-80 | 4,8 | 4,8 | |
| 22 | ГОСТ 10704-91 | Труба Т108х4,5 L=620 | 1 | 20 ГОСТ 10705-80 | 7,1 | 7,1 | |
| 23 | ГОСТ 10704-91 | Труба Т108х4,5 L=2663 | 1 | 20 ГОСТ 10705-80 | 30,6 | 30,6 | |
| 24 | ГОСТ 10704-91 | Труба Т108х4,5 L=2489 | 1 | 20 ГОСТ 10705-80 | 28,6 | 28,6 | |
| 25 | ГОСТ17375-2001 | Отвод П 90° 108х5 | 68 | 20 ГОСТ 17380-2001 | 3,1 | 210,8 | 1-нов. |
| 26 | ГОСТ 10704-91 | Труба Т108х4,5 L=6000 | 11 | 20 ГОСТ 10705-80 | 68,94 | 758,3 | |
| 27 | ГОСТ 10704-91 | Труба Т108х4,5 L=6015 | 2 | 20 ГОСТ 10705-80 | 69,1 | 138,2 | |
| 28 | ГОСТ 10704-91 | Труба Т108х4,5 L=700 | 1 | 20 ГОСТ 10705-80 | 8,04 | 8,04 | |
| 29 | ГОСТ 10704-91 | Труба Т108х4,5 L=3650 | 1 | 20 ГОСТ 10705-80 | 41,9 | 41,9 | |
| 30 | ГОСТ 10704-91 | Труба Т108х4,5 L=1250 | 2 | 20 ГОСТ 10705-80 | 14,4 | 28,8 | |
| 31 | ГОСТ 10704-91 | Труба Т108х4,5 L=1780 | 1 | 20 ГОСТ 10705-80 | 20,5 | 20,5 | |
| 32 | ГОСТ 10704-91 | Труба Т108х4,5 L=1200 | 2 | 20 ГОСТ 10705-80 | 13,8 | 27,6 | |
| 33 | ГОСТ 10704-91 | Труба Т108х4,5 L=136 | 1 | 20 ГОСТ 10705-80 | 1,6 | 1,6 | |
| 34 | ГОСТ 10704-91 | Труба Т108х4,5 L=255 | 1 | 20 ГОСТ 10705-80 | 2,9 | 2,9 | |
| 35 | ГОСТ 10704-91 | Труба Т108х4,5 L=796 | 2 | 20 ГОСТ 10705-80 | 9,15 | 18,3 | |
| 36 | 30с82нж | Задвижка Ду100 РN25 МПа | 14 | Сборный | 60,0 | 840,0 | |
| 37 | по типу 115 ОСТ 34 10.761-97 | Труба Т108х4,5 L=408 | 1 | 20 ГОСТ 10705-80 | 4,7 | 4,7 | |
| 38 | ГОСТ 10704-91 | Труба Т108х4,5 L=296 | 2 | 20 ГОСТ 10705-80 | 3,4 | 6,8 | |
| 39 | 6с-13-1 | Клапан регулирующий DN 80 PN10,0 МПа | 2 | Сборный | 104,0 | 208,0 | |
| 40 | ГОСТ 10704-91 | Труба Т108х4,5 L=596 | 1 | 20 ГОСТ 10705-80 | 6,8 | 6,8 | |
| 41 | по типу 115 ОСТ 34 10.761-97 | Штуцер 108х4,5-100 L=238 | 1 | 20 ГОСТ 10705-80 | 2,7 | 2,7 | |
| 42 | ГОСТ 10704-91 | Труба Т108х4,5 L=370 | 1 | 20 ГОСТ 10705-80 | 4,3 | 4,3 | |
| 43 | ГОСТ 10704-91 | Труба Т108х4,5 L=4600 | 1 | 20 ГОСТ 10705-80 | 52,9 | 52,9 | |
| 44 | ГОСТ 10704-91 | Труба Т108х4,5 L=1000 | 3 | 20 ГОСТ 10705-80 | 11,49 | 34,5 | |
| 45 | ГОСТ 10704-91 | Труба Т108х4,5 L=396 | 1 | 20 ГОСТ 10705-80 | 4,6 | 4,6 | |
| 46 | ГОСТ 10704-91 | Труба Т108х4,5 L=666 | 1 | 20 ГОСТ 10705-80 | 7,7 | 7,7 | |
| 47 | по типу 115 ОСТ 34 10.761-97 | Штуцер 108х4,5-100 L=628 | 2 | 20 ГОСТ 10705-80 | 7,2 | 14,4 | |
| 48 | ГОСТ 10704-91 | Труба Т108х4,5 L=496 | 1 | 20 ГОСТ 10705-80 | 5,7 | 5,7 | |
| 49 | ГОСТ 10704-91 | Труба Т108х4,5 L=896 | 1 | 20 ГОСТ 10705-80 | 10,3 | 10,3 | |
| 50 | ГОСТ 10704-91 | Труба Т108х4,5 L=1300 | 1 | 20 ГОСТ 10705-80 | 14,9 | 14,9 | |
| 51 | ГОСТ 10704-91 | Труба Т108х4,5 L=926 | 1 | 20 ГОСТ 10705-80 | 10,6 | 10,6 | |
| 52 | ГОСТ 10704-91 | Труба Т108х4,5 L=3665 | 1 | 20 ГОСТ 10705-80 | 42,1 | 42,1 | |
| 53 | по типу 115 ОСТ 34 10.761-97 | Труба Т108х4,5-100 L=368 | 1 | 20 ГОСТ 10705-80 | 4,2 | 4,2 | |
| 54 | ГОСТ 10704-91 | Труба Т108х4,5 L=200 | 1 | 20 ГОСТ 10705-80 | 2,3 | 2,3 | |
| 55 | ГОСТ 10704-91 | Труба Т108х4,5 L=155 | 1 | 20 ГОСТ 10705-80 | 1,8 | 1,8 | |
| 56 | ГОСТ 10704-91 | Труба Т108х4,5 L=3200 | 1 | 20 ГОСТ 10705-80 | 36,8 | 36,8 | |
| 57 | ГОСТ 10704-91 | Труба Т108х4,5 L=840 | 2 | 20 ГОСТ 10705-80 | 9,7 | 19,4 | |

| | | | | | | | | | |
|---|---|---|---|---|---|---|---|---|---|
| | | | | | | | | 1350.12.38А.-30UHJ-1605-ТО | |
| | | | | | | | | Объекты III очереди строительства ЗАО СГК (ТЭЦ) | |
| Изм. | Кол.уч. | Лист | №док. | Подп. | Дата | | | | |
| Н. контр. | | Михеев | | | | Трубопроводы машзала БВД в осях 16-28 в рядах А=Б и внутристанционные трубопроводы | | Стадия | Лист | Листов |
| ГИП | | Трезников | | | | | | Р | 271 | |
| Нач.отд. | | Волков | | | | Напорный трубопровод перекачивающих насосов. Монтажный чертеж (продолжение). | | ЗАО «Сибтехэнерго» | | |
| Проверил | | Шкитырев | | | | | | | | |
| Разработал | | Костычева | | | | | | | | |

Инв.№ подл. | Подпись и дата | Взам. инв.№

Файл

Формат А2х3